太白县泰丰建筑机具租赁站
星澜悦境民宿酒店规划

宝鸡市民用建筑勘察设计院

二零二六年一月

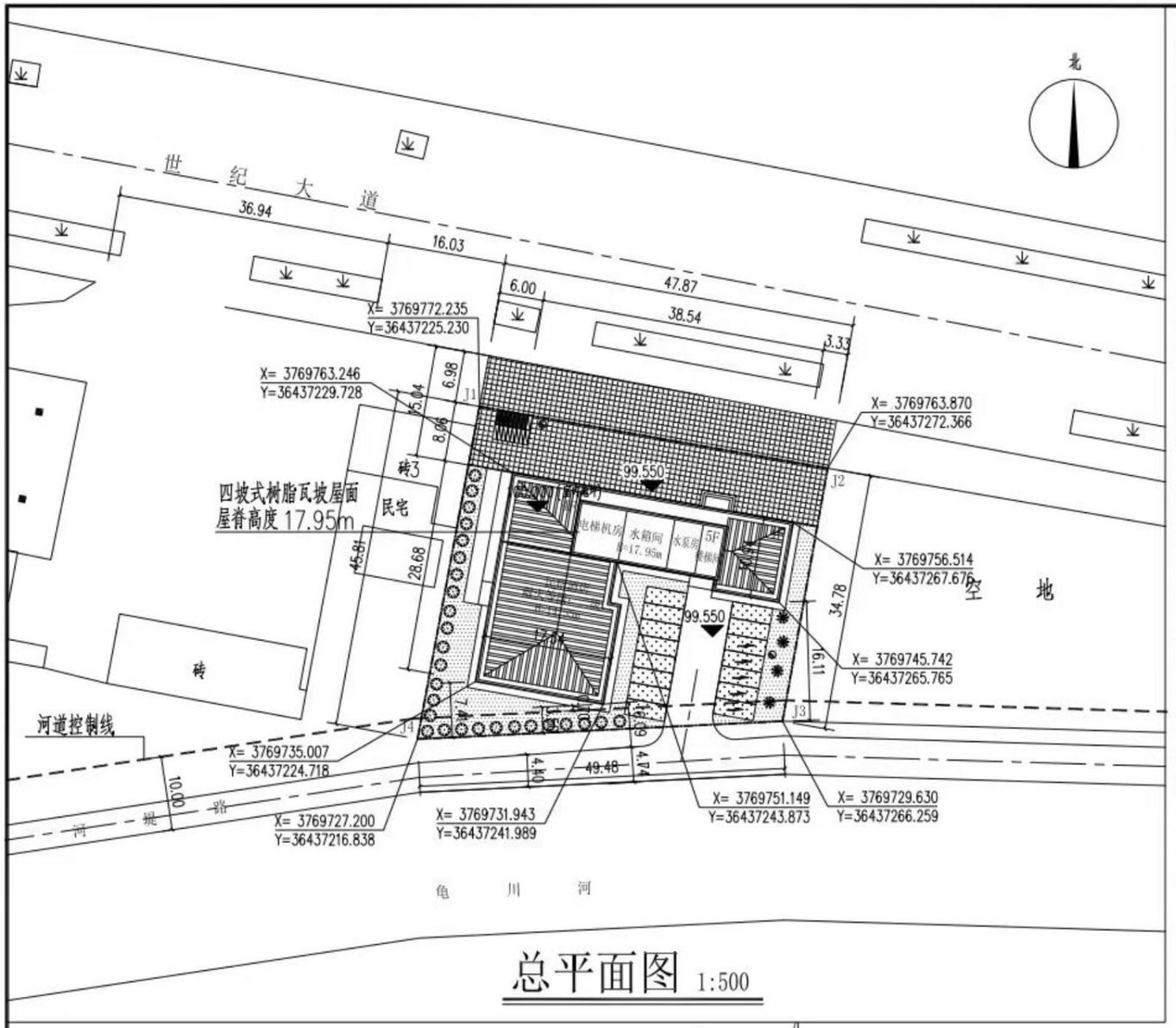

总平面图 1:500

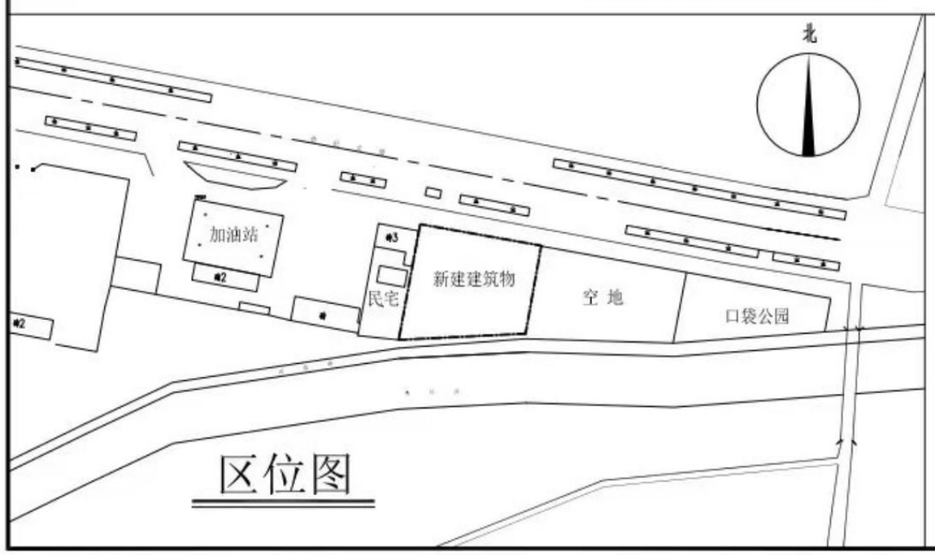

区位图

技术经济指标

名 称	单 位	数 量	备注
总用地面积	m^2	1935.16	
总建筑面积（含保温层）	m^2	2974.96	
建筑基底面积（含保温）	m^2	706.6	
建筑密度	%	36.5	
容积率		1.54	
绿地率	%	30	
装配式比例	%	≥30	
机动车停车位	辆	15	
非机动车停车位	辆	16	

单体建筑面积指标

建筑名称	层数		建筑高度（檐口高度）（m）	地上建筑面积（m^2）（不含保温层面积）			保温层面积（m^2）	地下建筑面积（m^2）	总建筑面积（m^2）
	地上	地下		民宿酒店	设备用房	配套			
民宿酒店	5F	/	17.95	2770.36	143.09	/	61.51	/	2974.96

图 例

	用地界线		机动车充电停车位		道路
	河道控制线		普通自行车停车位		绿地
	新有建筑物		电动自行车停车位		铺贴地面
	机动车停车位（植草砖）		电动自行车充电停车位		室外消火栓

设计说明：

1、本设计为星澜悦境民宿酒店，地上五层，建筑总高度17.95米。建筑总面积（含保温层）2974.96M²。一至四层为民宿酒店，建筑面积（含保温层）2826.40M²，五层为设备用房，建筑面积（含保温层）148.56M²。

2、设计依据

《建筑设计防火规范》GB50016-2014（2018年版）；

《绿色建筑评价标准》GB50378-2019；

《建筑节能与可再生能源利用通用规范》GB55015-2021；

《装配式建筑评价标准》GB/T51129-2017；

《民用建筑通用规范》GB55031-2022；

3、假定建筑物室内地坪±0.000为100.000点。

4、图中所注坐标：用地红线指红线折点坐标；建筑指建筑外墙皮角点坐标。图中标注尺寸：建筑物指建筑外墙皮；道路指路缘石的内缘。

5、新建建筑建筑高度计算方式：建筑高度为室外设计地坪至建筑物最高点高度，高度为：17.95米。

6、本工程设计采用符合国家要求的环保新型设备及材料。建筑外墙均做保温处理。房间散热器均设置三通恒温控制阀，由用户就近控制。选用高效、低噪音通风机，减少能耗并控制噪音。既利于环保又利于节能。所有供暖设备均选择节能产品，保温材料选择热阻大、隔汽好的材料、减少冷热损失。公共卫生间设可开启外窗排气且均采用机械排风装置，排气扇自带止回阀。照明设计采用节能型LED灯具。工程按《绿色建筑评价标准》（GB/T50378-2019）基本级进行设计。

7、按照装配式建筑设计实施的要求，该建筑为装配式建筑。经计算其装配率为34%大于30%，装配率符合要求。

8、新建建筑物与相邻建筑的防火间距满足规范要求。

9、新建建筑各层通过各层各防火分区的楼梯间进行疏散，且各防火分区均不少于2个疏散口，各部分疏散距离均满足规范要求。室外共设2个室外消火栓。

10、图中尺寸均以m为单位，标高均以m为单位。

11、建筑物与周围建筑间距详见图中所示，满足规范要求。消防车道合理利用城市道路，消防车道宽度不小于4m。车道上空4.0m以下范围无障碍物。

12、室外地面按重型道路地面设计，满足承载消防车载重要求。消防车道坡度为1%。建筑物前的空地，保证消防车到达建筑物前。

13、新建建筑物场地路面及空中无障碍物及架空电缆，符合规范要求。

14、消防水源由城市配套供给。

15、新建建筑基础埋深小于3.0米，人防工程易地建设，人防工程面积为74.37平方米。

16、本项目共设非机动车位16个，其中电动自行车停车位5个（含电动自行车充电停车位2个），满足电动自行车停车位数量应不少于非机动车停车位总数的30%，电动自行车充电停车位或充电设施数量应不少于电动自行车停车位总数的30%的要求。

宝鸡市民用建筑勘察设计院
BAOJISHIMINYONGJIANZHUKANCHASHEJIYUAN
设计证书编号 A261003849

出图专用章
SHMDCL PROJECT SEAL

本图未加盖设计专用章无效

注册执业章
REGISTERED SEAL

建设单位 CLIENT

太白县泰丰建筑机具租赁站

项目名称 PROJECT

星澜悦境民宿酒店

图名 DRAWING TITLE

总平面图

设计签字 SIGNATURE

审定人 AUTHORIZED FOR ISSUE	何山峰	
项目负责人 PROJECT DIRECTOR	施润东	
审核人 EXAMINE & VERIFY	施润东	
校对人 CHECKED	刘 亮	
设计人 DESIGNED	陈小莉	
制图人 DRAWN	陈小莉	

工程编号 PROJECT NO.			
设计阶段 DESIGN STAGE	规 划	专业 DISCI.	建 筑
比例 SCALE	1:500	图号 DR. NO.	15-1
版本 VERSION	第一版	日期 DATE	2026.01

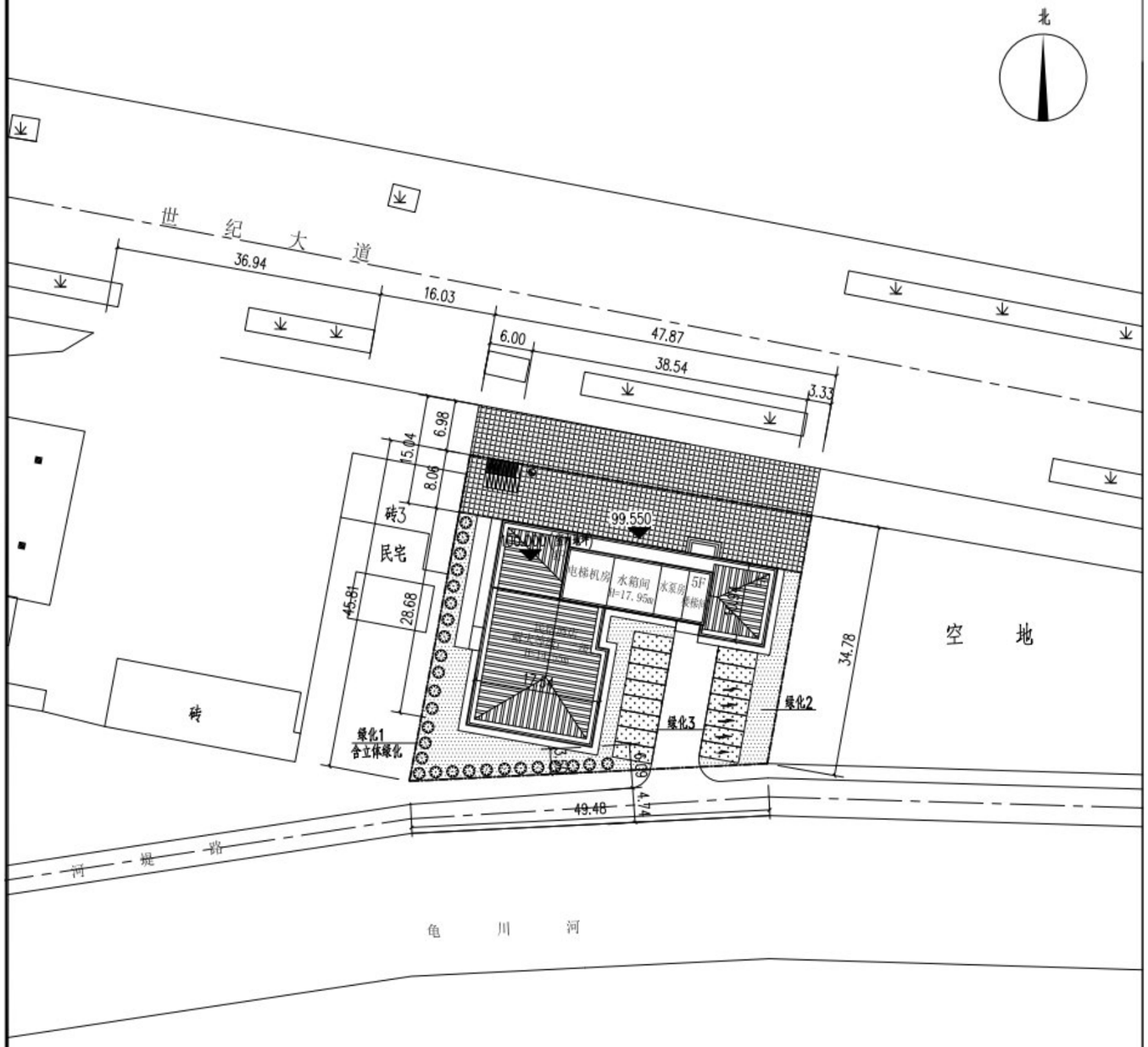

绿化平面图 1:500

绿化分区指标表

项目	单位	数量	备注
绿化1	m²	388	含立体绿化
绿化2	m²	93	
绿化3	m²	91	按停车位面积的50%计
合计	m²	572	

绿化指标表

项目	单位	数量	备注
建设用地面积	m²	1935.16	
总绿地面积	m²	572	
绿地率	%	30	

宝鸡市民用建筑勘察设计院
BAOJISHIMINYONGJIANZHUKANCHASHEJIYUAN
设计证书编号 A261003849

出图专用章
SHMDCL PROJECT SEAL

本图未加盖设计专用章无效

注册执业章
REGISTERED SEAL

建设单位 CLIENT
太白县泰丰建筑机具租赁站

项目名称 PROJECT
星澜悦境民宿酒店

图名 DRAWING TITLE
绿化平面图

设计签字 SIGNATURE

审定人 AUTHORIZED FOR ISSUE	何山峰	
项目负责人 PROJECT DIRECTOR	旋润东	
审核人 EXAMINE & VERIFY	旋润东	
校对人 CHECKED	刘 亮	
设计人 DESIGNED	陈小莉	
制图人 DRAWN	陈小莉	

工程编号 PROJECT NO.			
设计阶段 DESIGN STAGE	规 划	专业 DISCI.	建 筑
比例 SCALE	1:500	图号 DR. NO.	15-2
版本 VERSION	第一版	日期 DATE	2026.01

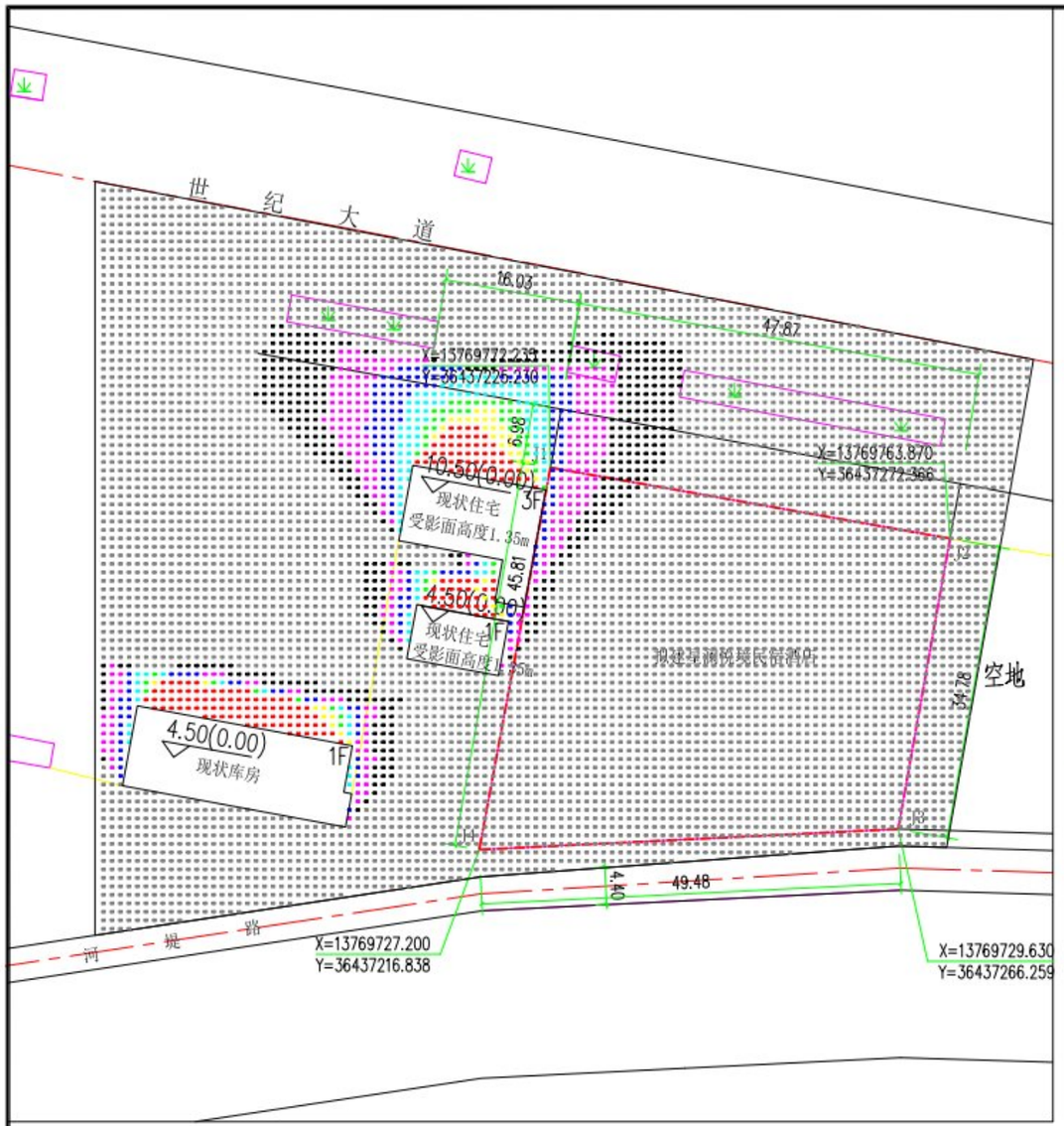

现状总平面日照分析图 1:500

北

分析软件:天正日照分析8.0版

基础资料：太白县地理经纬度及所提供地形图

分析日照标准日：大寒日

所处位置：宝鸡市太白县世纪大道

受影面高度：如图标注所示

分析类别：多点区域分析

北方向(度)：90

城市：宝鸡市太白县

经度：107.33度

纬度：34.05度

节气：大寒日

开始时间(太阳时)：08:00:00

结束时间(太阳时)：16:00:00

采样间隔(分钟)：1

图形单位：毫米

统计方式：累计

采样点间距(米)：1.00

结论：西侧民宅东侧仅一个窗户，不涉及主要使用空间采光，建筑主要以南向采光为主，
项目建成后，不降低现状建筑大寒日三小时日照时长标准。

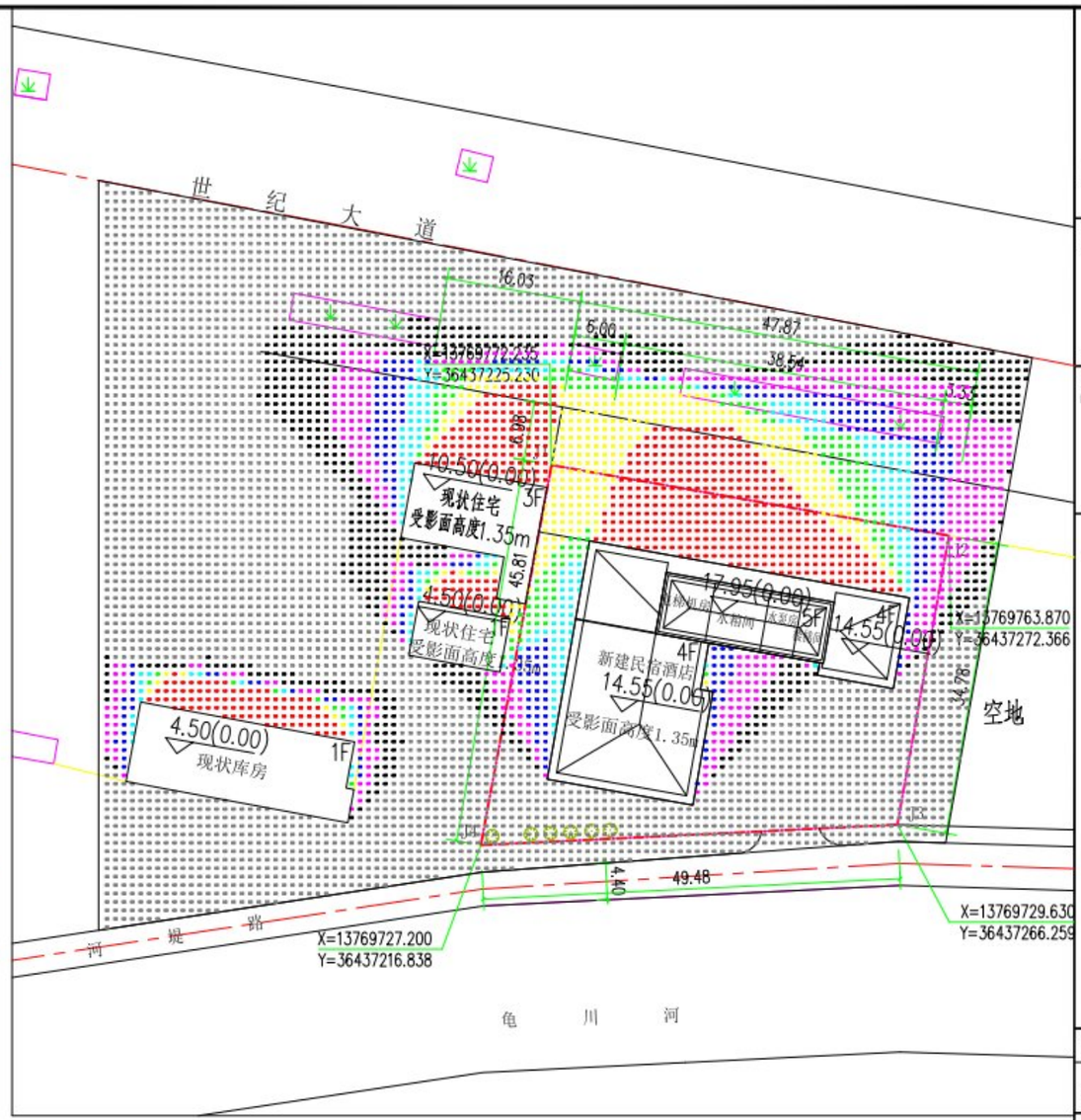

规划总平面日照分析图 1:500

图例

色块	小时	色块	小时
	0		5
	1		6
	2		7
	3		8
	4		

宝鸡市民用建筑勘察设计院
BAOJISHIMINYONGJIANZHUKANCHASHEJIYUAN
设计证书编号 A261003849

出图专用章
SHMDCL PROJECT SEAL

本图未加盖设计专用章无效

注册执业章
REGISTERED SEAL

建设单位 CLIENT
太白县泰丰建筑机具租赁站

项目名称 PROJECT
星澜悦境民宿酒店

图名 DRAWING TITLE
总平面日照分析图

设计签字 SIGNATURE

审定人 AUTHORIZED FOR ISSUE	何山峰	
项目负责人 PROJECT DIRECTOR	施润东	
审核人 EXAMINE & VERIFY	施润东	
校对人 CHECKED	刘 亮	
设计人 DESIGNED	陈小莉	
制图人 DRAWN	陈小莉	

工程编号 PROJECT NO.			
设计阶段 DESIGN STAGE	规 划	专业 DISCI.	建 筑
比例 SCALE	1:500	图号 DR. NO.	15-3
版本 VERSION	第一版	日期 DATE	2026.01

建筑设计说明

一、工程概况

1、工程名称：星澜悦境民宿酒店；建设单位：太白县泰丰建筑机具租赁站；建设地点：太白县。

2、建筑工程设计等级：三级；设计使用年限：50年

3、建筑耐火等级：二级。

4、建筑抗震设防烈度7度；建筑结构类型：砖混结构。

5、建筑层数：地上五层，一至四层层高均为3.30米，五层层高为3.60米；室内外高差0.45米。
建筑高度：坡屋面屋脊高度17.95米。

6、总建筑面积为（含外墙保温）2974.96m²，外墙保温层总面积61.51m²；建筑基层面积：706.60m²。

7、建设规模：一至四层为公寓共28间，五层为设备间。

二、建筑防火

1、防火（防烟）分区的划分：每层为一个防火分区，建筑面积为：706.60m²；

2、每层有两部疏散楼梯，首层有四个直通室外的安全出口，疏散楼梯疏散宽度及疏散距离均符合规范要求。

三、墙 身

1、墙厚未注明者为250，门大头脚未注明者为250。

2、砌体墙：一~三层采用M10混合砂浆砌MU10KP1型烧结多孔砖；四层以上采用M7.5混合砂浆砌 MU10 KP1型烧结多孔砖；120墙采用M5水泥砂浆砌 MU10 KP1型烧结多孔砖；±0.00以下M15水泥砂浆 MU20混凝土实心砖。

四、建筑防水

1、屋面防水：根据《屋面工程技术规范》（GB50345-2012），防水等级为II级，屋面为金属瓦坡屋面，一道SBS改性沥青防水卷材（4厚）。胎体材料选用聚酯毡胎体。

2、墙身防水防潮

（1）、水平防潮层：设于底层室内地面以下60mm处。

（2）、当室内墙身两侧地面有高差时，在邻土的一侧做竖向防潮层（做法见"建筑用料说明"）。如果埋土一侧为室外，还应在外墙上刷还应刷2厚聚氨酯防水涂料。以保证防潮的连续性。

3、其他防水

（1）、卫生低于相应楼地面20mm，无障碍卫生间低于相应楼地面15mm。

（2）、所有有水房间做微坡，以0.5%-1%坡向地漏或排水管。

（3）、卫生间的钢筋混凝土楼板四周，除门洞外，从结构板面起均加设350 高C20混凝土翻边，厚度与墙同。

（4）、本工程卫生间的防水层均采用2厚环保型聚氨酯防水涂膜，四周翻起300高。

五、建筑节能：本工程为甲类公共建筑 建筑体型系数为 0.28

1、屋面保温：采用120厚泡沫混凝土保温板，其燃烧性能级别为A级。
传热系数为：K=0.43W/m².k<0.45W/m².k（限值）

2、外墙外保温：采用100厚泡沫混凝土保温板，燃烧性能级别为A级。
传热系数为：K=0.48W/m².k<0.50W/m².k（限值）

3、外门窗：空气层12厚Low-E中空玻璃断桥铝合金窗
传热系数为：K=2.12W/m².k<2.20W/m².k（限值）

4、非供暖房间与供暖房间之间的楼板：电梯机房、水箱间下五层楼板顶贴60厚泡沫混凝土保温板，其燃烧性能级别为A级。
传热系数为：K=0.84w/m².k<1.000W/m².k（限值）
非供暖房间与供暖房间之间的隔墙：一侧做20厚玻化微珠保温砂浆，燃烧性能级别为A级。
传热系数为：K=1.12w/m².k<1.50W/m².k（限值）

六、门 窗

1、外门窗框料：烟褐色断桥铝合金型材，玻璃为遮阳型Low-e中空玻璃（5+12+5）。外窗开启扇处均设纱窗。

2、外窗的气密性、保温性等级为6级。外窗的抗风压，水密性，隔声性为4级。

七、无障碍设计

1、以下部位考虑无障碍设施：建筑入口及入口平台、候梯厅、公共走道、无障碍电梯、其他规范要求设置部位等。

2、在主入口处均设有可供残疾人通行的坡道，双侧设无障碍扶手，室外坡度为1/12，入口平台净宽度≥1.50m。

3、底层入口门满足轮椅通行要求，净宽度均≥800mm，供轮椅通行的门应安装视线观察玻璃、横执把手和关门拉手，在门扇和关门拉手，在门扇的下方应安装高350mm的护门板。无障碍出入口的门槛高度不大于15mm，并以斜面过渡。

宝鸡市民用建筑勘察设计院
BAOJISHIMINYONGJIANZHUKANCHASHEJIYUAN
设计证书编号 A261003849

出图专用章
SHMDCL PROJECT SEAL

本图未加盖设计专用章无效

注册执业章
REGISTERED SEAL

建设单位 CLIENT
太白县泰丰建筑机具租赁站

项目名称 PROJECT
星澜悦境民宿酒店

图名 DRAWING TITLE
建筑设计说明

设计签字 SIGNATURE

审定人 AUTHORIZED FOR ISSUE	何山峰	
项目负责人 PROJECT DIRECTOR	施润东	
审核人 EXAMINE & VERIFY	施润东	
校对人 CHECKED	刘 亮	
设计人 DESIGNED	陈小莉	
制图人 DRAWN	陈小莉	

工程编号 PROJECT NO.			
设计阶段 DESIGN STAGE	规 划	专业 DISCI.	建 筑
比例 SCALE	1:100	图号 DR. NO.	15-4
版本 VERSION	第一版	日期 DATE	2026.01

绿色建筑设计说明

一、设计依据

1、《公共建筑节能设计标准》GB50189-2015
2、《民用建筑绿色设计规范》JGJ/T229-2010
3、《绿色建筑评价标准》GB/T50378-2019
4、《绿色建筑评价技术细则2019年版》
5、《建筑采光设计标准》GB50033-2013
6、《声环境质量标准》GB3096-2008
7、《民用建筑隔声设计规范》GB50118-2010
8、《民用建筑热工设计规范》GB50176-2016
9、《民用建筑绿色设计规范》JGJ/T229-2010
10、《建筑外窗气密性、水密、抗风压性能分级及检测方法》GB/T7016-2019
11、《建筑节能与可再生能源利用通用规范》GB55015-2021
12、《建筑与市政工程无障碍通用规范》GB55019-2021
13、与本工程设计其他有关的国家和地方标准、规范

二、项目概况

1、项目名称：星澜悦境民宿酒店
2、建设地点：宝鸡太白县
3、项目总用地面积：1935.16m²
4、民宿酒店地上五层，建筑面积（含保温层）：2974.96m²，建筑总高度17.95米。
5、容积率：1.54
6、绿地率：30%
7、绿色建筑设计等级：基本级

三、单体建筑绿色设计：

1、建筑节能设计符合《民用建筑热工设计规范》GB50176-2016、《公共建筑节能设计标准》GB50189-2015等强制性条文规定。
2、建筑材料及制品选用符合国家和地方禁止和限制使用的建筑材料及制品。保证室内空气质量满足下表且低于标准限值的20%.
3、主要功能房间的室内噪声级均满足现行国家标准《民用建筑隔声设计规范》GB50118中的限值要求。
4、主要功能房间的外墙、隔墙、楼板和门窗的隔声性能均满足现行国家标准《民用建筑隔声设计规范》GB50118中的规定。
5、在室内设计温、湿度条件下，建筑围护结构内表面不结露。
6、屋顶和东西外墙隔热性能满足《民用建筑热工设计规范》GB50176-2016的要求。
7、室内装修材料选用，严格控制氨、甲醛、苯等挥发有机物，氡等污染物浓度含量，符合国家标准《室内空气质量标准》GB/T18883的相关规定。
8、公共区域（电梯门、门厅入口门、旋转门、推拉门窗等）采用具有防夹功能的门窗。如：可调力度的闭门器或缓冲延时闭门器、儿童限位锁、防夹胶条、智能感应等措施。
9、建筑出入口及平台、公共走廊、电梯门厅、厨房、浴室、卫生间等设计防滑措施，防滑等级不低于现行行业标准《建筑地面工程防滑技术规程》JGJ/T331-2014规定的Bd、Bw级。
建筑室内外活动场所采用防滑地面，防滑等级不低于现行行业标准《建筑地面工程防滑技术规程》JGJ/T331-2014规定的Bd、Bw级。
建筑坡道、楼梯踏步防滑等级达到现行行业标准《建筑地面工程防滑技术规程》JGJ/T331-2014规定的Ad、Aw级，并采用防滑条等防滑构造技术措施。
10、幕墙、门窗及装配式建筑中内、外墙接缝防水密封材料满足《绿色产品评价防水与密封材料》的规定，其中防水卷材耐久性能：拉伸性能保持率≥80%，低温弯折无裂纹；密封材料耐久性能：拉压循环无破坏；
11、采用耐久性好、易维护的室内装饰装修材料。
外饰面材料采用水性氟涂料或耐候性相当的涂料；选用耐久性与建筑幕墙设计年限相匹配的饰面材料；合理采用清水混凝土。
选用耐久性符合现行国家标准《绿色产品评价防水与密封材料》GB/T35609规定的材料。
室内装饰装修材料选用耐洗刷性≥5000次的内墙涂料；选用耐磨性好的陶瓷地砖（有釉砖耐磨性不低于4级，无釉砖耐磨坑体积不大于127mm³）；采用免装饰面层做法。
12、设计防止眩光的措施。
外饰面材料采用水性氟涂料或耐候性相当的涂料；选用耐久性与建筑幕墙设计年限相匹配的饰面材料；合理采用清水混凝土。

宝鸡市民用建筑勘察设计院
BAOJISHIMINYONGJIANZHUKANCHASHEJIYUAN
设计证书编号 A261003849

出图专用章
SHJDCL PROJECT SEAL

本图未加盖设计专用章无效

注册执业章
REGISTERED SEAL

建设单位 CLIENT
太白县泰丰建筑机具租赁站

项目名称 PROJECT
星澜悦境民宿酒店

图名 DRAWING TITLE
绿色建筑设计说明

设计签字 SIGNATURE

审定人 AUTHORIZED FOR ISSUE	何山峰	
项目负责人 PROJECT DIRECTOR	旋润东	
审核人 EXAMINE & VERIFY	旋润东	
校对人 CHECKED	刘 亮	
设计人 DESIGNED	陈小莉	
制图人 DRAWN	陈小莉	

工程编号 PROJECT NO.			
设计阶段 DESIGN STAGE	规 划	专业 DISCI.	建 筑
比例 SCALE	1:100	图号 DR. NO.	15-5
版本 VERSION	第二版	日期 DATE	2026.01

装配式建筑设计说明

一、工程概况

1、项目名称：星澜悦境民宿酒店；建设单位：太白县泰丰建筑机具租赁站；建设地点：太白县。

2、建筑工程设计等级：三级；设计使用年限：50年

3、建筑防火分类：多层民用公共建筑；耐建筑耐火等级：二级。

4、建筑抗震设防烈度7度；建筑结构类型：砖混结构。

5、建筑层数：地上五层，层高：3.30米；建筑总高度：17.95米。

6、总建筑面积为（含外墙保温）2974.96m²，外墙保温层总面积61.51m²；建筑基层面积：706.60m²。

7、建设规模：一至四层为公寓共28间，五层为设备间。

二、装配率计算依据：

1、参照陕西省工程建设标准《装配式建筑评价标准》（DBJ61/T168-2020）进行计算。

2、依据陕西省住建厅《关于进一步规范和加强装配式建筑工作的通知》（陕建发【2019】1118号）、陕西省住建厅《关于加强和规范装配式建筑设计工作的通知》（陕建发【2020】147号）、《宝鸡市装配式建筑建设发展实施细则（暂行）》（宝政办发【2020】1号）。

3、依据宝鸡市促进装配式建筑发展领导小组办公室《关于进一步明确装配式建筑单体装配率要求的通知》要求，结合宝鸡市实际，装配式建筑单体项目，应对主体结构、装饰装修、设备管线、内隔墙等分项工程进行统筹，因地制宜选用部品构件，主体结构得分不得低于10分（其中，梁、板、楼梯、阳台、空调板等构件得分不低于5分），围护墙和内隔墙得分不低于5分，其余各分项分值和可计入装配率指标由建设和设计单位协商自定。

三、装配率详细计算评分表：

评价项			评价分值	应用比例	评价得分
主体结构Q1（50分）	柱、支撑、承重墙、延性墙板等竖向构件		20-30		12
	梁、板、楼梯、阳台、空调板等构件		10-20		10
围护墙和内隔墙Q2（20分）	非承重围护墙非砌筑		5		/
	围护墙与保温、隔热、装饰一体化		2-5		5
	内隔墙非砌筑		5		/
	内隔墙与管线、装饰一体化		2-5		/
装修和设备管线Q3（30分）	全装修		6		6
	干式工法楼面、地面		6		/
	集成厨房		3-6		/
	集成卫生间		3-6		/
	管线分离		4-6		/
加分项Q5（10分）	标准化设计	平面布置标准化	1		/
		预制构件与部品标准化	1		/
	绿色与信息化设计	绿色建筑	5	三星级	/
			1	二星级	/
		BIM技术	2		/
	施工管理	工程总承包模式	1		1
总得分					34

宝鸡市民用建筑勘察设计院
BAOJISHIMINYONGJIANZHUKANCHASHEJIYUAN
设计证书编号 A261003849

出图专用章
SHMDCL PROJECT SEAL

本图未加盖设计专用章无效

注册执业章
REGISTERED SEAL

建设单位 CLIENT
太白县泰丰建筑机具租赁站

项目名称 PROJECT
星澜悦境民宿酒店

图名 DRAWING TITLE
装配式建筑设计说明

设计签字 SIGNATURE

审定人 AUTHORIZED FOR ISSUE	何山峰	
项目负责人 PROJECT DIRECTOR	施润东	
审核人 EXAMINE & VERIFY	施润东	
校对人 CHECKED	刘 亮	
设计人 DESIGNED	陈小莉	
制图人 DRAWN	陈小莉	

工程编号 PROJECT NO.			
设计阶段 DESIGN STAGE	规 划	专业 DISCI.	建 筑
比例 SCALE	1:100	图号 DR. NO.	15-6
版本 VERSION	第一版	日期 DATE	2026.01

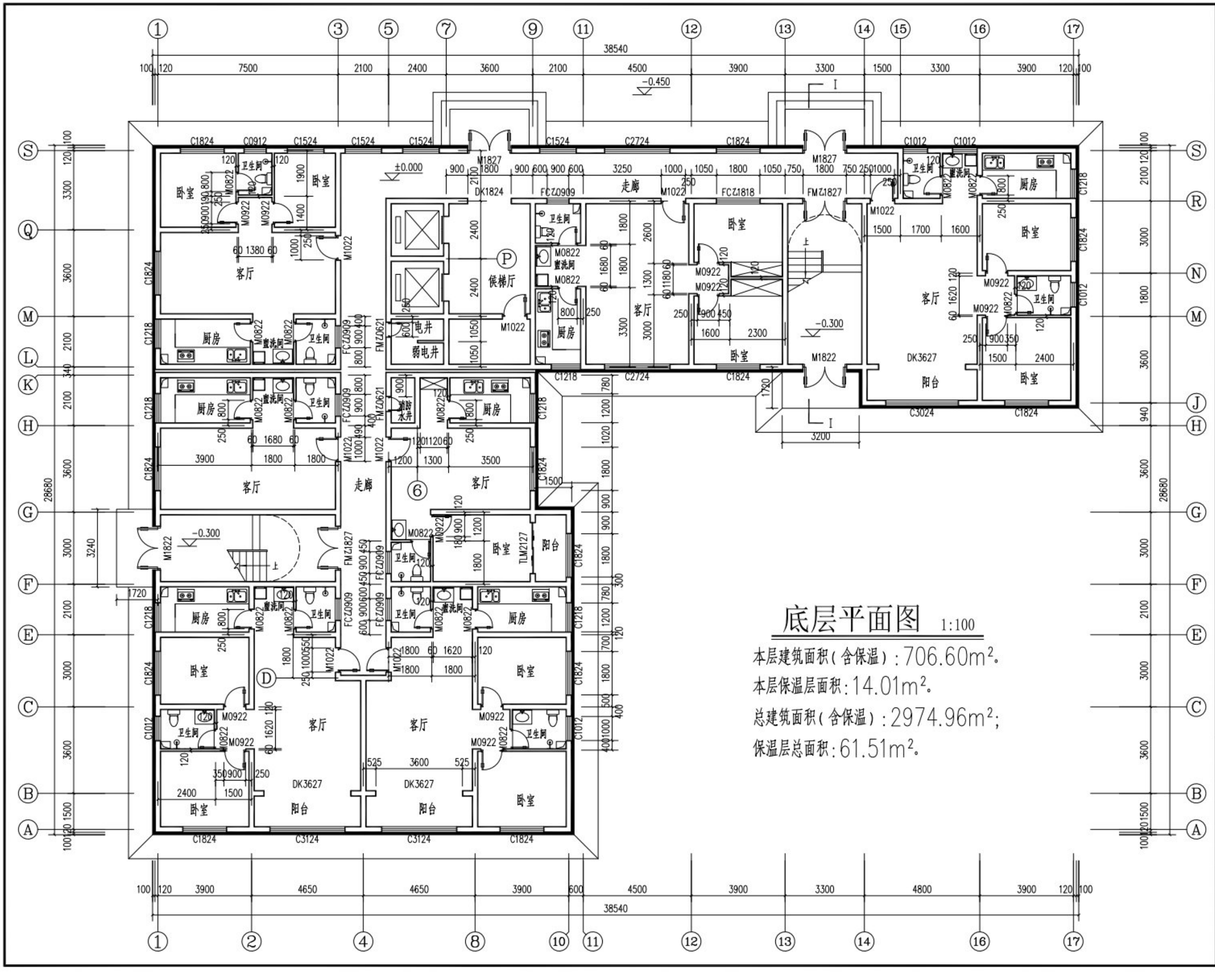

底层平面图 1:100

本层建筑面积(含保温):706.60m²。

本层保温层面积:14.01m²。

总建筑面积(含保温):2974.96m²;

保温层总面积:61.51m²。

宝鸡市民用建筑勘察设计院

BAOJISHIMINYONGJIANZHUKANCHASHEJIYUAN

设计证书编号 A261003849

出图专用章

SHMDCL PROJECT SEAL

本图未加盖设计专用章无效

注册执业章

REGISTERED SEAL

建设单位 CLIENT

太白县泰丰建筑机具租赁站

项目名称 PROJECT

星澜悦境民宿酒店

图名 DRAWING TITLE

底层平面图

设计签字 SIGNATURE

审定人 AUTHORIZED FOR ISSUE	何山峰	
项目负责人 PROJECT DIRECTOR	旋润东	
审核人 EXAMINE & VERIFY	旋润东	
校对人 CHECKED	刘 亮	
设计人 DESIGNED	陈小莉	
制图人 DRAWN	陈小莉	

工程编号 PROJECT NO.			
设计阶段 DESIGN STAGE	规 划	专业 DISCI.	建 筑
比例 SCALE	1:100	图号 DR. NO.	15-7
版本 VERSION	第一版	日期 DATE	2026.01

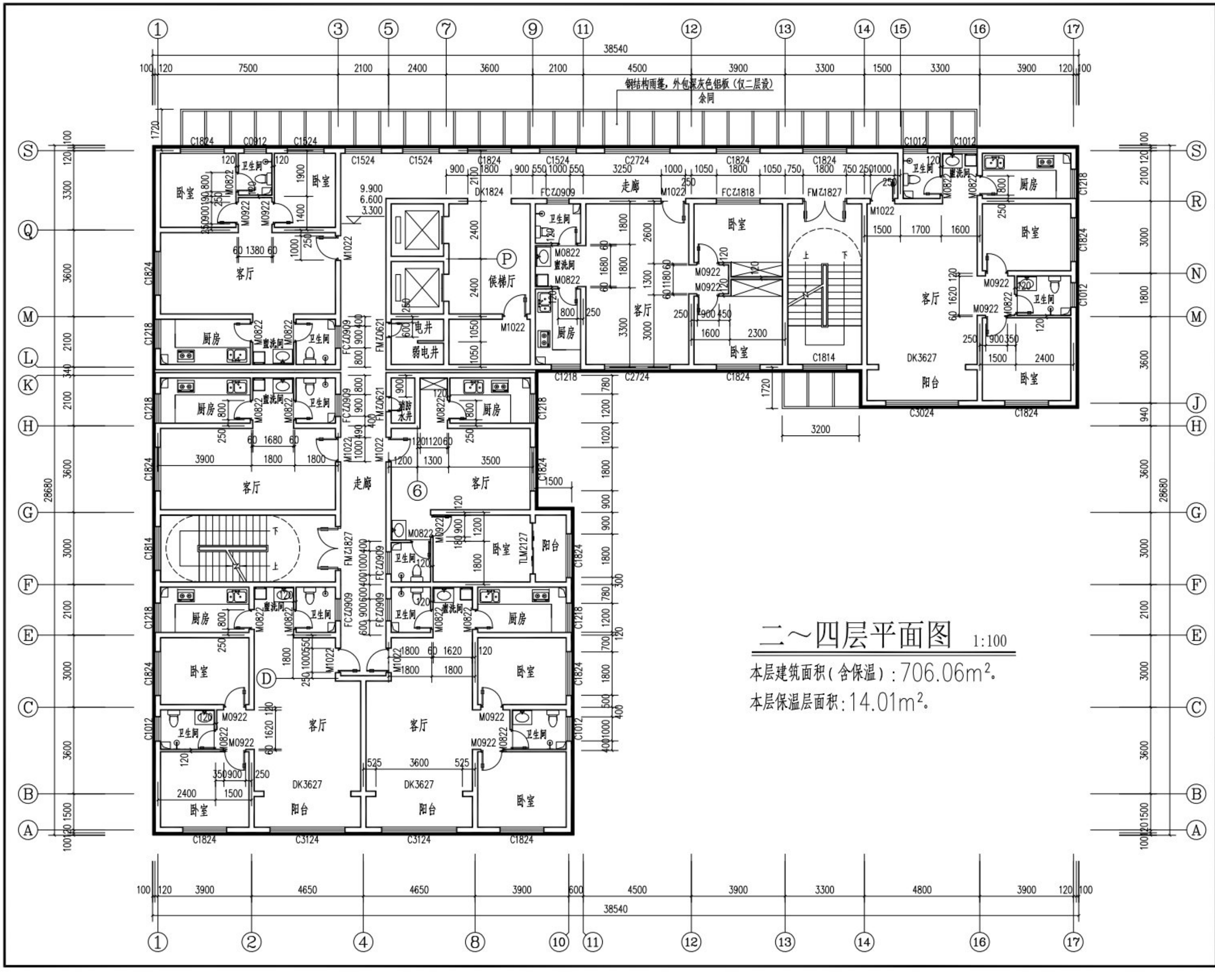
钢结构雨篷，外包深灰色铝板（仅二层设）
余同
卧室
卫生间
厨房
客厅
走廊
候梯厅
电井
弱电井
阳台
DK1824
DK3627
M1022
M0822
M0922
M0822
FCZ0909
FMZ0621
FMZ1827
FCZ1818
C1824
C1218
C1012
C1814
C2724
C3024
C3124
C1524
C1012
C1012
C1824
C1824
C1824

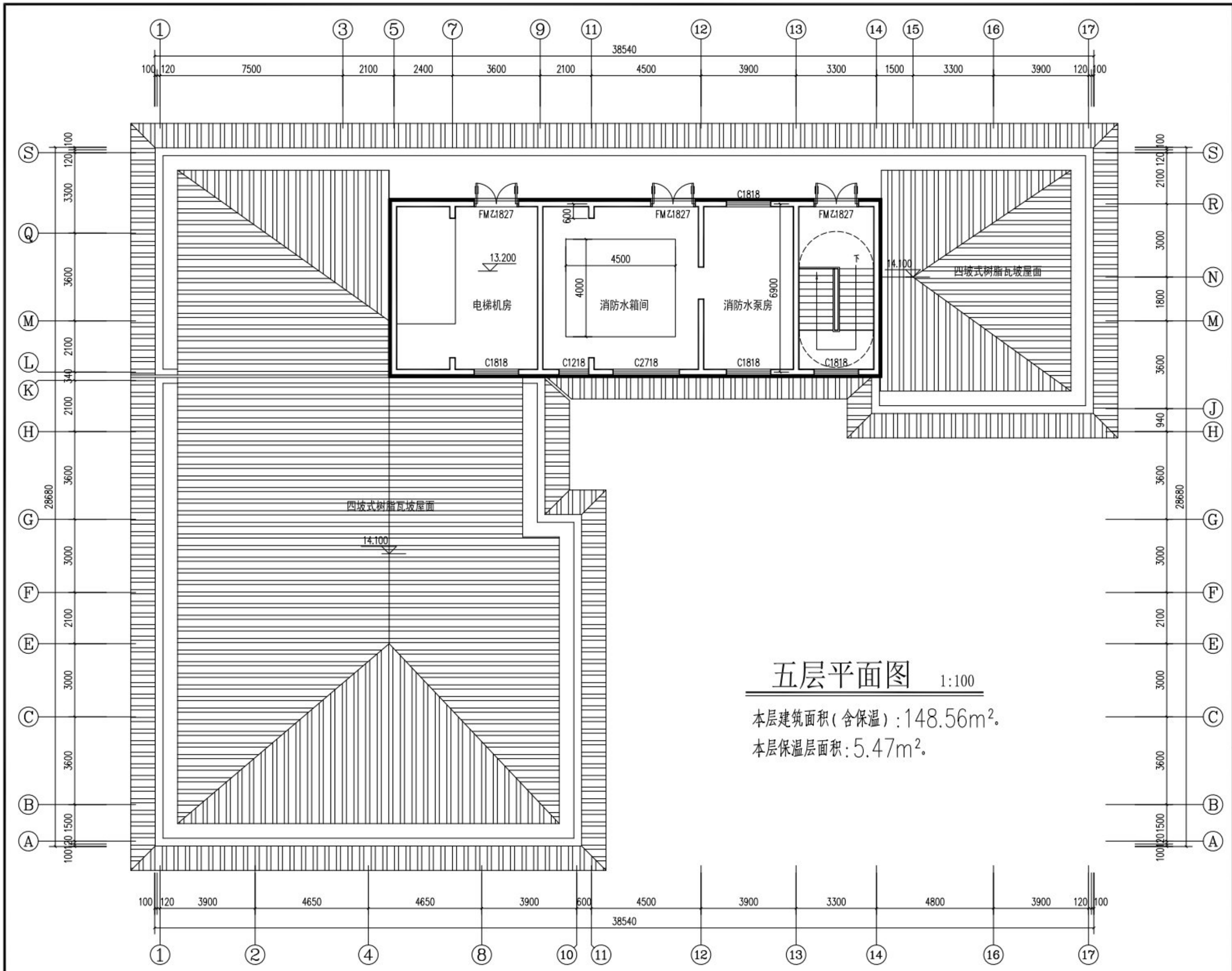

五层平面图 1:100

本层建筑面积(含保温):148.56m²。

本层保温层面积:5.47m²。

宝鸡市民用建筑勘察设计院

BAOJISHIMINYONGJIANZHUKANCHASHEJIYUAN

设计证书编号 A261003849

出图专用章 SHADCL PROJECT SEAL

本图未加盖设计专用章无效

注册执业章 REGISTERED SEAL

建设单位 CLIENT	太白县泰丰建筑机具租赁站		
项目名称 PROJECT	星澜悦境民宿酒店		
图名 DRAWING TITLE	五层平面图		
设计签字 SIGNATURE			
审定人 AUTHORIZED FOR ISSUE	何山峰		
项目负责人 PROJECT DIRECTOR	施润东		
审核人 EXAMINE & VERIFY	施润东		
校对人 CHECKED	刘 亮		
设计人 DESIGNED	陈小莉		
制图人 DRAWN	陈小莉		
工程编号 PROJECT NO.			
设计阶段 DESIGN STAGE	规 划	专业 DISCI.	建 筑
比例 SCALE	1:100	图号 DR. NO.	15-9
版本 VERSION	第一版	日期 DATE	2026.01

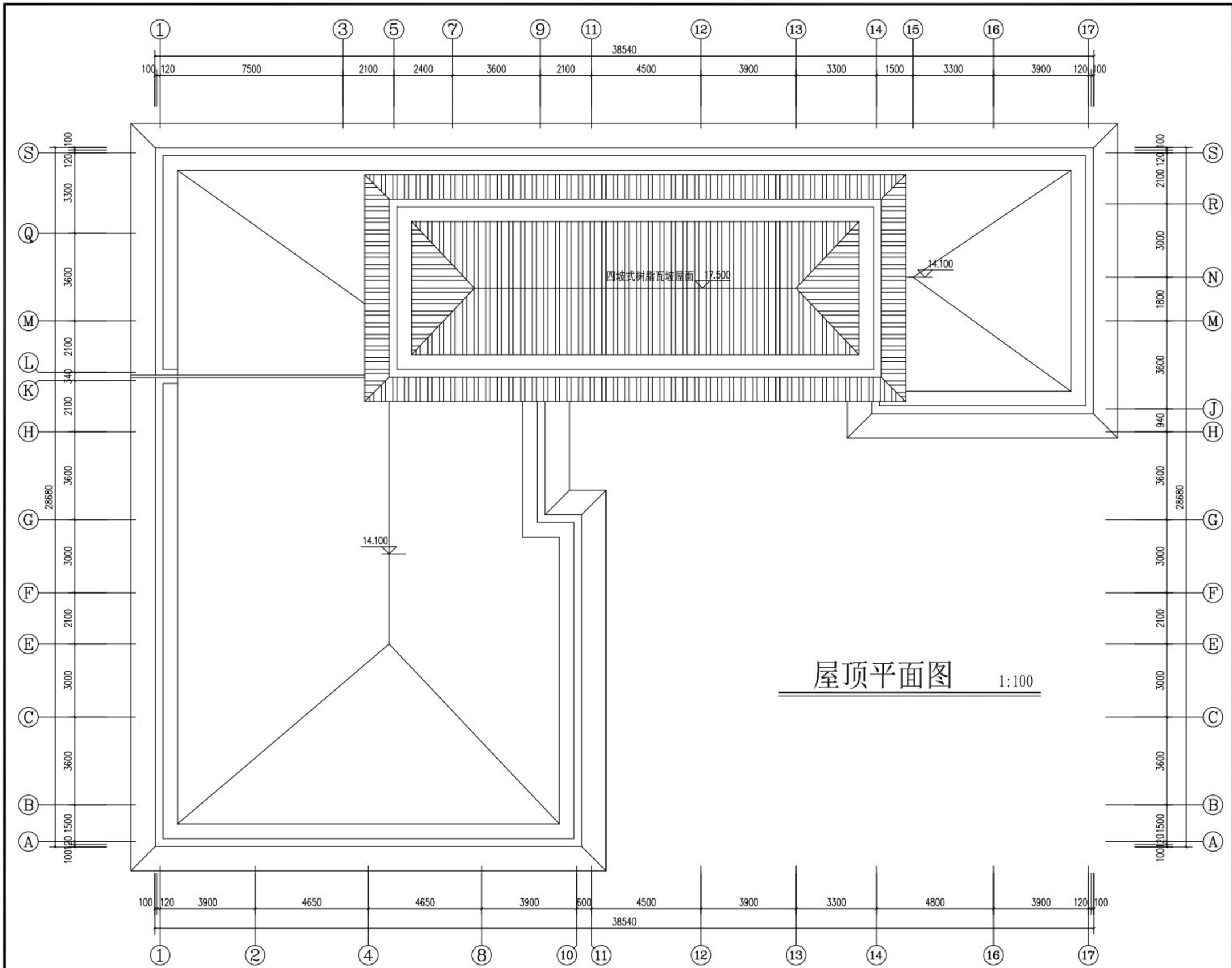

屋顶平面图 1:100

宝鸡市民用建筑勘察设计院
BAOJISHIMINYONGJIANZHUKANCHASHEJIYUAN
设计证书编号 A261003849

出图专用章
SHADCL PROJECT SEAL

本图未加盖设计专用章无效

注册执业章
REGISTERED SEAL

建设单位 CLIENT
太白县泰丰建筑机具租赁站

项目名称 PROJECT
星澜悦境民宿酒店

图名 DRAWING TITLE
屋顶平面图

设计签字 SIGNATURE

审定人 AUTHORIZED FOR ISSUE	何山峰	
项目负责人 PROJECT DIRECTOR	施润东	
审核人 EXAMINE & VERIFY	施润东	
校对人 CHECKED	刘 亮	
设计人 DESIGNED	陈小莉	
制图人 DRAWN	陈小莉	

工程编号 PROJECT NO.			
设计阶段 DESIGN STAGE	规 划	专业 DISCI.	建 筑
比例 SCALE	1:100	图号 DR. NO.	15-10
版本 VERSION	第一版	日期 DATE	2026.01



①～⑰轴立面图 1:100

宝鸡市民用建筑勘察设计院
BAOJISHIMINYONGJIANZHUKANCHASHEJIYUAN
设计证书编号 A261003849

出图专用章
SHMDCL PROJECT SEAL

本图未加盖设计专用章无效

注册执业章
REGISTERED SEAL

建设单位 CLIENT
太白县泰丰建筑机具租赁站

项目名称 PROJECT
星澜悦境民宿酒店

图名 DRAWING TITLE
①～⑰轴立面图

设计签字 SIGNATURE

审定人 AUTHORIZED FOR ISSUE	何山峰	
项目负责人 PROJECT DIRECTOR	施润东	
审核人 EXAMINE & VERIFY	施润东	
校对人 CHECKED	刘 亮	
设计人 DESIGNED	陈小莉	
制图人 DRAWN	陈小莉	

工程编号 PROJECT NO.			
设计阶段 DESIGN STAGE	规 划	专业 DISCI.	建 筑
比例 SCALE	1:100	图号 DR. NO.	15-11
版本 VERSION	第一版	日期 DATE	2026.01



⑰～①轴立面图 1:100

宝鸡市民用建筑勘察设计院
BAOJISHIMINYONGJIANZHUKANCHASHEJIYUAN
设计证书编号 A261003849

出图专用章
SHMDCL PROJECT SEAL

本图未加盖设计专用章无效

注册执业章
REGISTERED SEAL

建设单位 CLIENT

[redacted]

项目名称 PROJECT

星澜悦境民宿酒店

图名 DRAWING TITLE

⑰～①轴立面图

设计签字 SIGNATURE

审定人 AUTHORIZED FOR ISSUE	何山峰	
项目负责人 PROJECT DIRECTOR	施润东	
审核人 EXAMINE & VERIFY	施润东	
校对人 CHECKED	刘 亮	
设计人 DESIGNED	陈小莉	
制图人 DRAWN	陈小莉	

工程编号 PROJECT NO.			
设计阶段 DESIGN STAGE	规 划	专业 DISCI.	建 筑
比例 SCALE	1:100	图号 DR. NO.	15-12
版本 VERSION	第一版	日期 DATE	2026.01



⑤～Ⓐ轴立面图 1:100

宝鸡市民用建筑勘察设计院
BAOJISHIMINYONGJIANZHUKANCHASHEJIYUAN
设计证书编号 A261003849

出图专用章
SHMDCL PROJECT SEAL

本图未加盖设计专用章无效

注册执业章
REGISTERED SEAL

建设单位 CLIENT
太白县泰丰建筑机具租赁站

项目名称 PROJECT
星澜悦境民宿酒店

图名 DRAWING TITLE
⑤～Ⓐ轴立面图

设计签字 SIGNATURE

审定人 AUTHORIZED FOR ISSUE	何山峰	
项目负责人 PROJECT DIRECTOR	施润东	
审核人 EXAMINE & VERIFY	施润东	
校对人 CHECKED	刘 亮	
设计人 DESIGNED	陈小莉	
制图人 DRAWN	陈小莉	

工程编号 PROJECT NO.			
设计阶段 DESIGN STAGE	规 划	专业 DISCI.	建 筑
比例 SCALE	1:100	图号 DR. NO.	15-13
版本 VERSION	第一版	日期 DATE	2026.01

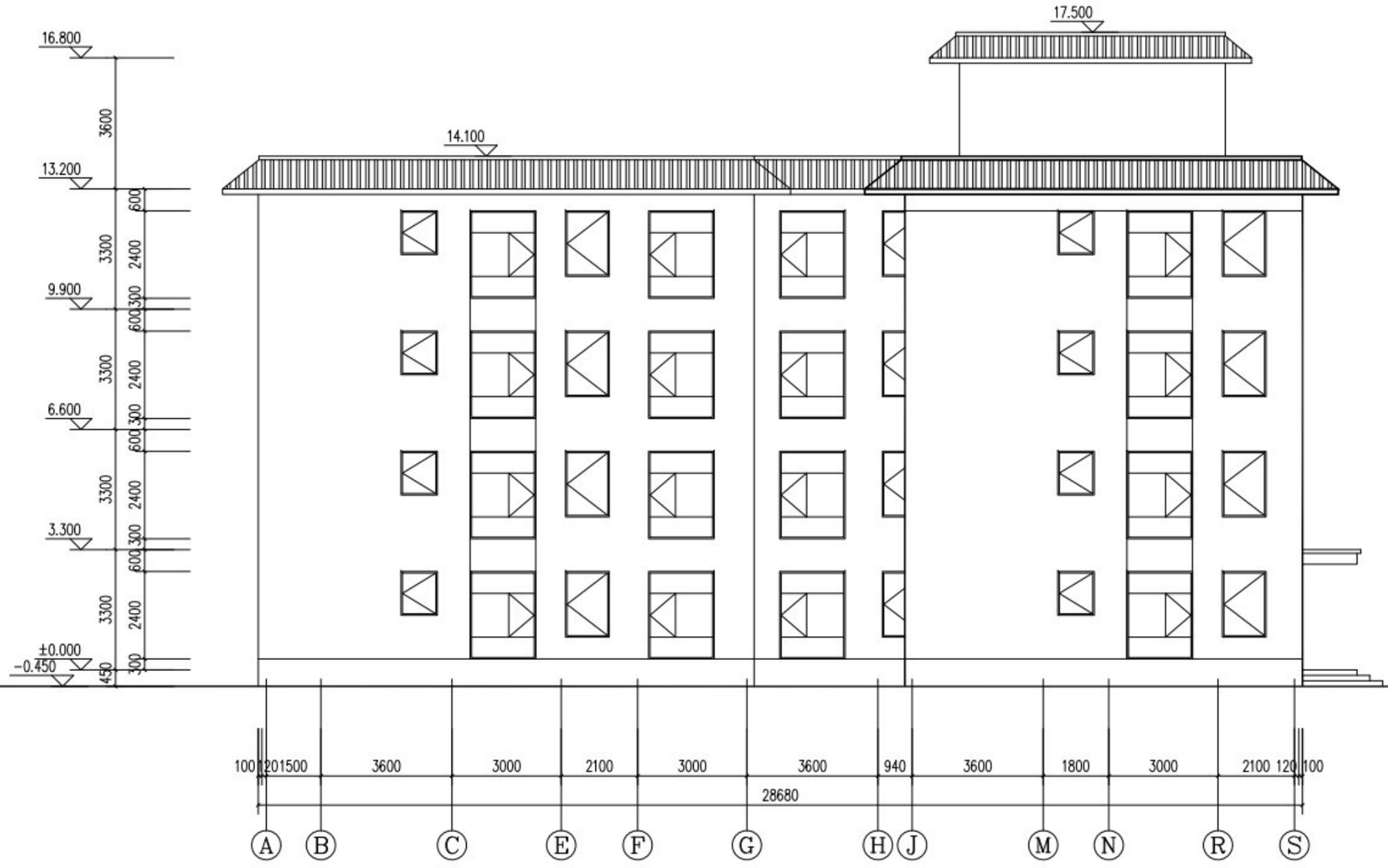

Ⓐ～Ⓢ轴立面图 1:100

宝鸡市民用建筑勘察设计院
BAOJISHIMINYONGJIANZHUKANCHASHEJIYUAN
设计证书编号 A261003849

出图专用章
SHMDCL PROJECT SEAL

本图未加盖设计专用章无效

注册执业章
REGISTERED SEAL

建设单位 CLIENT
太白县泰丰建筑机具租赁站

项目名称 PROJECT
星澜悦境民宿酒店

图名 DRAWING TITLE
Ⓐ～Ⓢ轴立面图

设计签字 SIGNATURE

审定人 AUTHORIZED FOR ISSUE	何山峰	
项目负责人 PROJECT DIRECTOR	施润东	
审核人 EXAMINE & VERIFY	施润东	
校对人 CHECKED	刘 亮	
设计人 DESIGNED	陈小莉	
制图人 DRAWN	陈小莉	

工程编号 PROJECT NO.			
设计阶段 DESIGN STAGE	规 划	专业 DISCI.	建 筑
比例 SCALE	1:100	图号 DR. NO.	15-14
版本 VERSION	第一版	日期 DATE	2026.01

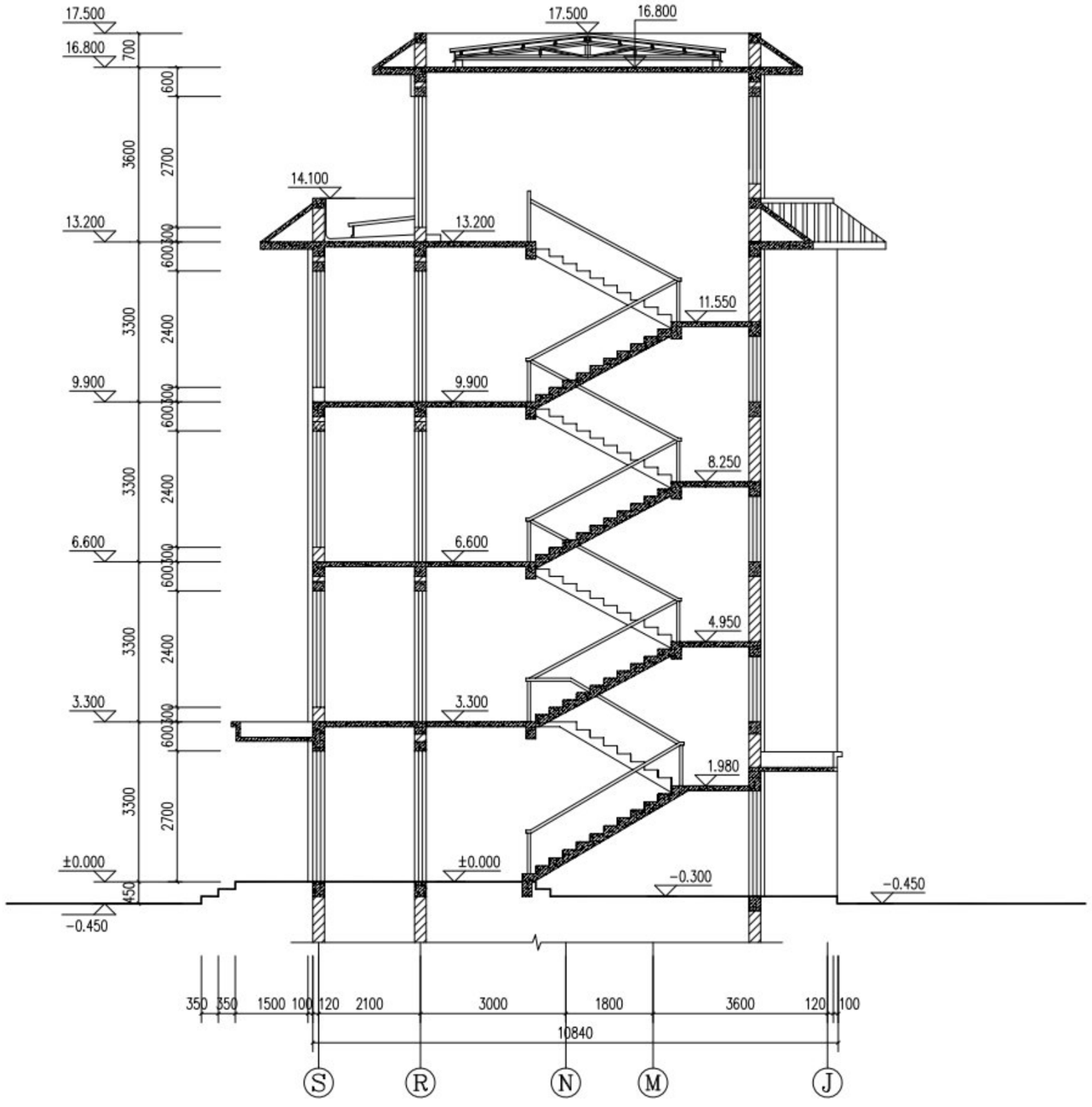

I－I 剖面图 1:75

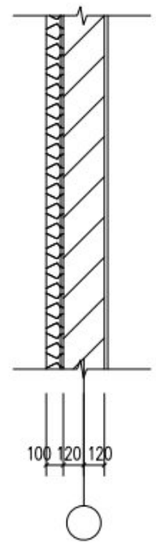

外围护结构外表面示意图

注：每层平面图上的总尺寸包含了外墙保温和外饰面层，是建筑外轮廓总控制尺寸。

宝鸡市民用建筑勘察设计院
BAOJISHIMINYONGJIANZHUKANCHASHEJIYUAN
设计证书编号 A261003849

出图专用章
SHMDCL PROJECT SEAL

本图未加盖设计专用章无效

注册执业章
REGISTERED SEAL

建设单位 CLIENT
太白县泰丰建筑机具租赁站

项目名称 PROJECT
星澜悦境民宿酒店

图名 DRAWING TITLE
I－I 剖面图

设计签字 SIGNATURE

审定人 AUTHORIZED FOR ISSUE	何山峰	
项目负责人 PROJECT DIRECTOR	旋润东	
审核人 EXAMINE & VERIFY	旋润东	
校对人 CHECKED	刘 亮	
设计人 DESIGNED	陈小莉	
制图人 DRAWN	陈小莉	

工程编号 PROJECT NO.			
设计阶段 DESIGN STAGE	规 划	专业 DISCI.	建 筑
比例 SCALE	1:100	图号 DR. NO.	15-15
版本 VERSION	第一版	日期 DATE	2026.01